Artikel-Nr.: 0419401

Bez.: TNC-Reverse Stecker 50 Ohm, Crimpausf., Teflon-Isolation, Belden H 155

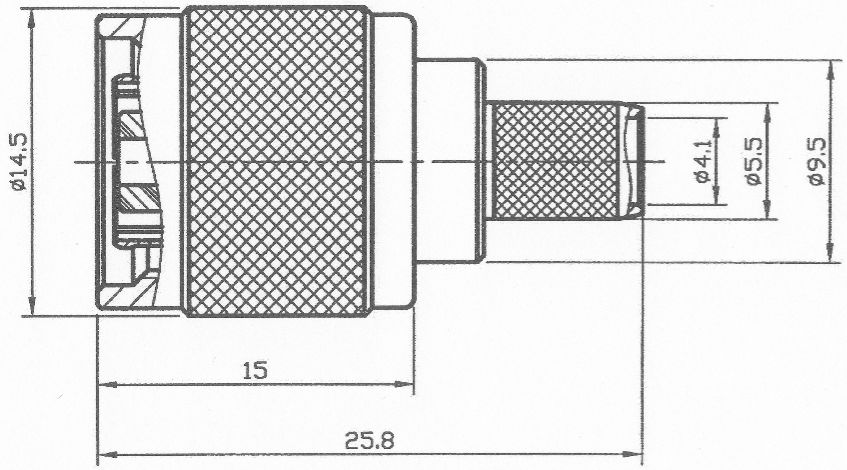

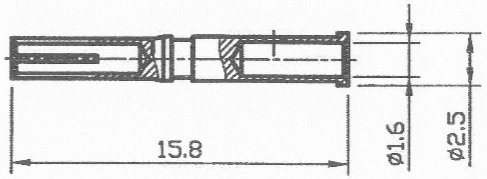

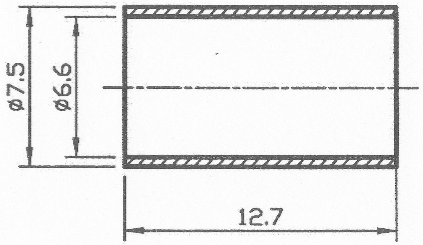

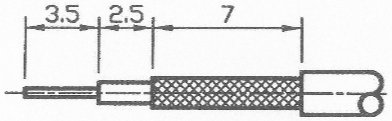

STRIP LENGTHS

NO	DESCRIPTION	MATERIAL	Q'TY	FINISH
08	FERRULE	BRASS	1	NICKEL
07	CENTER PIN	BRASS	1	GOLD
06	BODY	BRASS	1	NICKEL
05	INSULATOR	TEFLON	1	
04	WASHER	BRASS	1	NICKEL
03	INNER RETAINING RING	SK5	1	NICKEL
02	GASKET	SILICONE	1	
01	SHELL	BRASS	1	NICKEL

www.bkl-electronic.de

Die Angaben auf unseren Datenblättern erfolgen nach bestem Wissen. Sie sind nur ein unverbindlicher Hinweis und dienen als Anhaltspunkt für Planungen. Sie befreien den Anwender nicht von eigener Prüfung der von uns gelieferten Produkte auf ihre Eignung für die beabsichtigten Anwendungszwecke. Änderungen behalten wir uns vor, falls neue Erkenntnisse dies erforderlich machen. Ausführungen können variieren.
Sollten Sie ein Muster benötigen kontaktieren Sie uns bitte.

BKL-Electronic Kreimendahl GmbH · Märkenstück 14 · 58509 Lüdenscheid
Tel: +49 (0)2351-3621-0 · Fax: +49 (0)2351-3621-29 · info@bkl-electronic.de

BKL ELECTRONIC