Artikel-Nr.: 10010798

Bez.: S/FTP-Verlegekabel, Cat. 5e, doppelt geschirmt, Mantel halogenfrei, 500m Spule

NO	PARTS	DESCRIPTION
3	Imprint	Systemcable SF/UTP CAT5e 100 Mhz HALOGENFREE
2	Jacket	OD = 5,6 mm - LSZH - Grey
1	Cable	Overall Shielding Alu Foil 0,025 Single - Braiding 80x0,12mm Aluminium - AWG24 / 1 CCA

Colour Code of Innerconductors (F-PE Isolation)

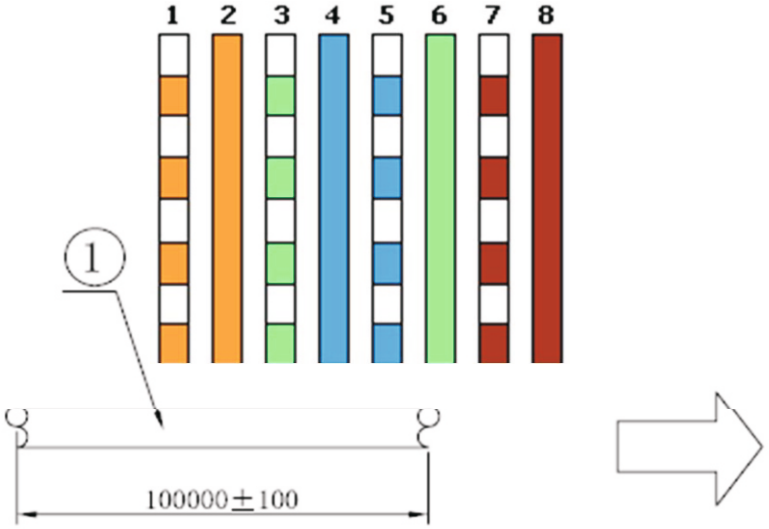

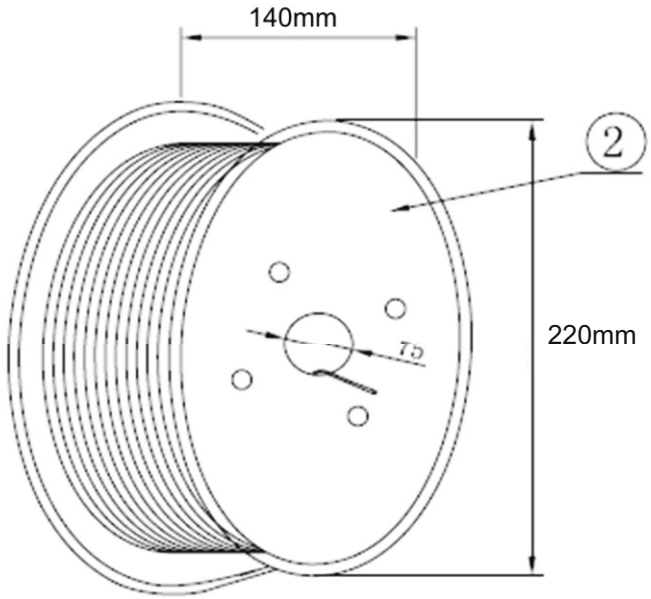

LENGTH: 100M/Paper Disk

RoHS compliant

www.bkl-electronic.de

Die Angaben auf unseren Datenblättern erfolgen nach bestem Wissen. Sie sind nur ein unverbindlicher Hinweis und dienen als Anhaltspunkt für Planungen. Sie befreien den Anwender nicht von eigener Prüfung der von uns gelieferten Produkte auf ihre Eignung für die beabsichtigten Anwendungszwecke. Änderungen behalten wir uns vor, falls neue Erkenntnisse dies erforderlich machen. Ausführungen können variieren.
Sollten Sie ein Muster benötigen kontaktieren Sie uns bitte.

BKL-Electronic Kreimendahl GmbH · Märkenstück 14 · 58509 Lüdenscheid
Tel: +49 (0)2351-3621-0 · Fax: +49 (0)2351-3621-29 · info@bkl-electronic.de

BKL ELECTRONIC