Artikel-Nr.: 10080123 Seite1

Bez.: USB-C Anschlusskabel, PD Power Delivery 100W(5A/20V) mit E-Mark Chip zum schnell laden, USB-C-Stecker gerade auf offenes Ende, 1,0m, schwarz, abgemantelt und verzinnt

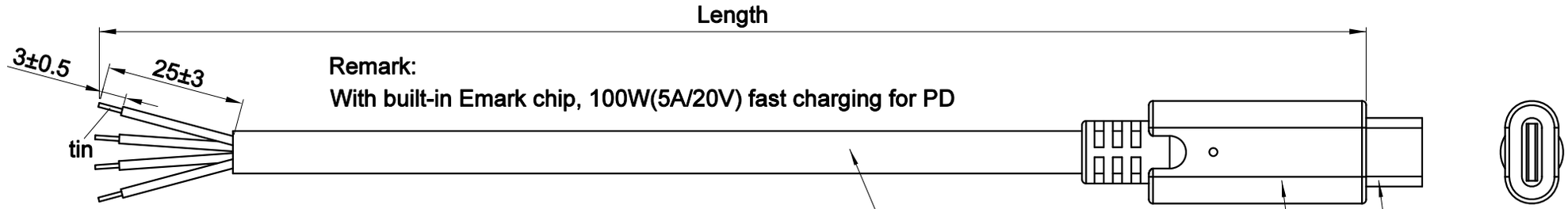

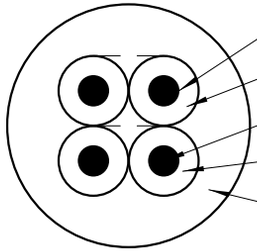

Conductor: (7/0.10mm TC)x1pair
Insulation: 1pair, Ø1.3mm PP(White/Green)
Conductor: 2x63/0.10mm TC
Insulation: 2xØ1.5mm PP(Red/Black)
Jacket: PVC, black, OD: Ø5.8mm

Cable Structure

LENGTH(mm)
2000±30
1000±20 *
500±10
200±10

ITEM.	DESCRIPTIONS & SPECIFICATIONS	QTY.	REMARK
3	4C power cable, black	1PCS	
2	Molding, PVC, black	1PCS	
1	USB Type-C connector with buit-in E-Mark	1PCS	Nickel-plated

3
Open End

2
1
USB Type-C(P)

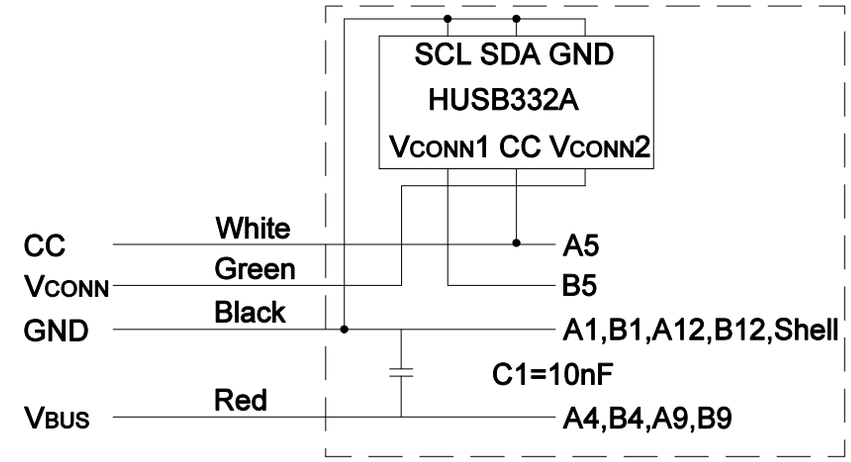

Wiring Diagram

USB Type-C Plug to
open end power cable

www.bkl-electronic.de
Die Angaben auf unseren Datenblättern erfolgen nach bestem Wissen. Sie sind nur ein unverbindlicher Hinweis und dienen als Anhaltspunkt für Planungen.
Sie befreien den Anwender nicht von eigener Prüfung der von uns gelieferten Produkte auf ihre Eignung für die beabsichtigten Anwendungszwecke.
Änderungen behalten wir uns vor, falls neue Erkenntnisse dies erforderlich machen. Ausführungen können variieren.
Sollten Sie ein Muster benötigen kontaktieren Sie uns bitte.
BKL-Electronic Kreimendahl GmbH · Märkenstück 14 · 58509 Lüdenscheid
Tel: +49 (0)2351-3621-0 · Fax: +49 (0)2351-3621-29 · info@bkl-electronic.de

BKL ELECTRONIC

Artikel-Nr.: 10080123 Seite2

Bez.: USB-C Anschlusskabel, PD Power Delivery 100W(5A/20V) mit E-Mark Chip zum schnell laden, USB-C-Stecker gerade auf offenes Ende, 0,2m, schwarz, abgemantelt und verzinnt

Plug

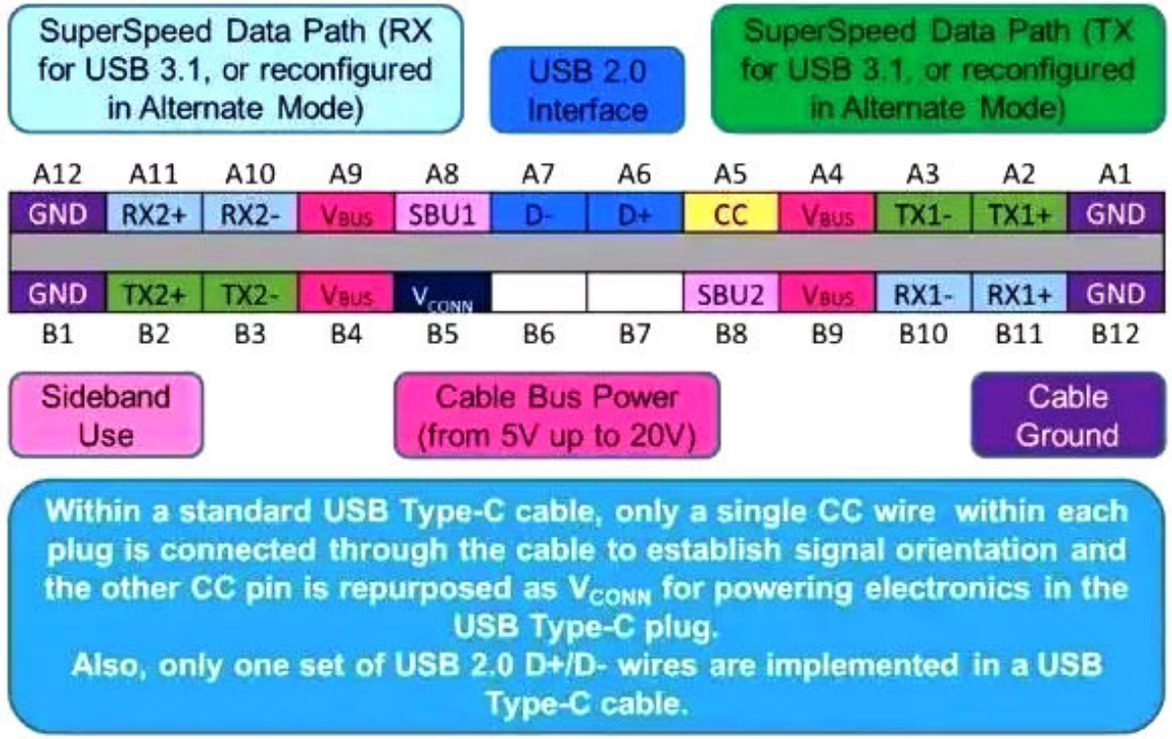

Die Angaben auf unseren Datenblättern erfolgen nach bestem Wissen. Sie sind nur ein unverbindlicher Hinweis und dienen als Anhaltspunkt für Planungen. Sie befreien den Anwender nicht von eigener Prüfung der von uns gelieferten Produkte auf ihre Eignung für die beabsichtigten Anwendungszwecke. Änderungen behalten wir uns vor, falls neue Erkenntnisse dies erforderlich machen. Ausführungen können variieren.
Sollten Sie ein Muster benötigen kontaktieren Sie uns bitte.

BKL-Electronic Kreimendahl GmbH · Märkenstück 14 · 58509 Lüdenscheid
Tel: +49 (0)2351-3621-0 · Fax: +49 (0)2351-3621-29 · info@bkl-electronic.de

BKL ELECTRONIC