Artikel-Nr.: 10120864

Bez.: Pfosten-Verbinder 2 x 4 polig, vergoldet, Raster 2,54mm

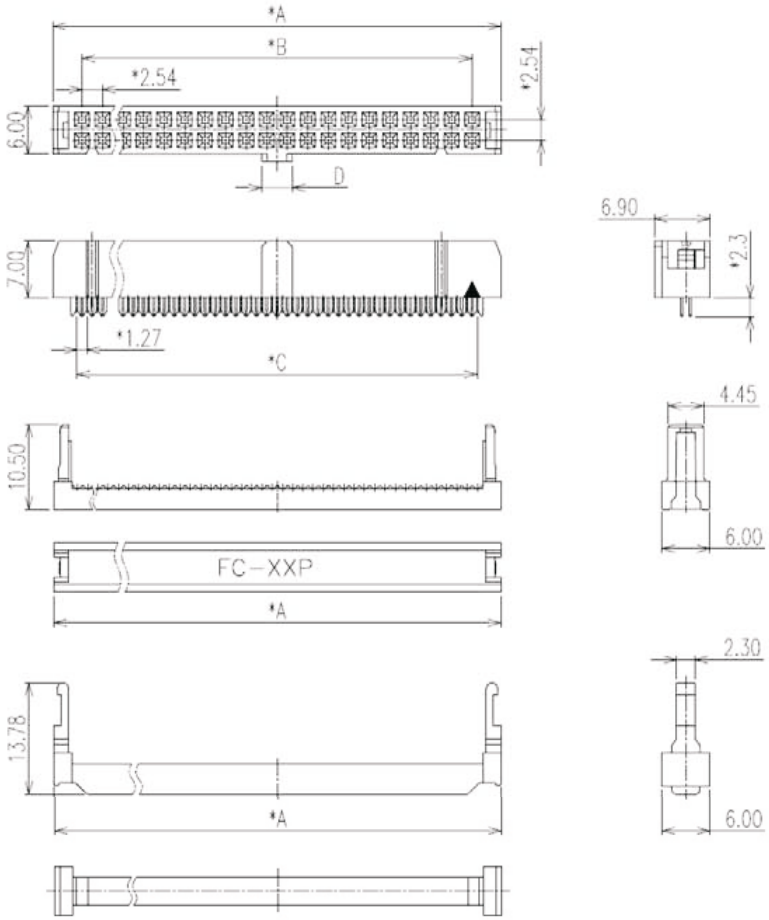

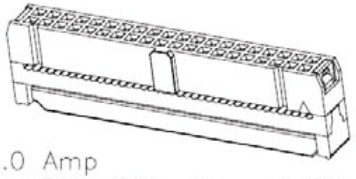

Specifications:
Current Rating:1.0 Amp
Contact resistance:30m Ohm Max. at 6V DC 0.3A
Insulator resistance:1000M ohm min. at 500V DC
Withstanding Voltage:500V AC/Minute
Operating Temperature Range:-40°~+105°C
Wire Size Flat Cable I.D.C: 1.27mm Pitch
AWG#28(standard 0.20mm) OR #30 (0.17mm).
Material And Finish
Insulator:PBT&Glass-fiber reinforced UL94V-0
Insulator Color:Black or Gray
Contact:Phosphor Bronze or Brass
Contact Plating:See Contact Plating Tab.
Note:(*)Marked is Important DIM For QC.

1. CONTACT MATERIAL & SR OPTION:

WITH BUMP (NOSE):

"DC" BRASS WITH STRAIN RELIEF

3. CONTACT FINISH:

"S" SELECTIVE GOLD PLATED

4. INSULATOR COLOR:

"B" BLACK (STANDARD)

No. of Positions

No.	A	B	C	D
60	85.96	78.74	80.01	3.80

www.bkl-electronic.de

Die Angaben auf unseren Datenblättern erfolgen nach bestem Wissen. Sie sind nur ein unverbindlicher Hinweis und dienen als Anhaltspunkt für Planungen. Sie befreien den Anwender nicht von eigener Prüfung der von uns gelieferten Produkte auf ihre Eignung für die beabsichtigten Anwendungszwecke. Änderungen behalten wir uns vor, falls neue Erkenntnisse dies erforderlich machen. Ausführungen können variieren.
Sollten Sie ein Muster benötigen kontaktieren Sie uns bitte.

BKL-Electronic Kreimendahl GmbH · Märkenstück 14 · 58509 Lüdenscheid
Tel: +49 (0)2351-3621-0 · Fax: +49 (0)2351-3621-29 · info@bkl-electronic.de

BKL ELECTRONIC